Волгоград (844)278-03-48, Воронеж (473)204-51-73, Екатеринбург (343)384-55-89 Казань (843)206-01-48
Краснодар (861)203-40-90, Красноярск (391)204-63-61, Москва (495)268-04-70 Нижний Новгород (831)429-08-12
Новосибирск (383)227-86-73, Ростов-на-Дону (863)308-18-15 Самара (846)206-03-16, Санкт-Петербург (812)309-46-40
Саратов (845)249-38-78 Уфа (347)229-48-12, Астана +7(77172)727-132
Единый адрес: avk@nt-rt.ru Веб-сайт: avtomatika.nt-rt.ru

pH-МЕТР ДВУХКАНАЛЬНЫЙ ПРОМЫШЛЕННЫЙ

pH-4122

ТУ 4215-050-10474265-2006
ТУ 4215-046-10474265-2004
Код ОКП 42 15

Сертификат соответствия
Сертификат обутверждении типа

Прибор представляет собой двухканальное средство измерения и состоит из двух первичных преобразователей (ПП) pH-метра pH-4121 и двухканального измерительного прибора (ИП).

Двухканальный pH-метр типа pH-4122 предназначен для автоматического измерения активности ионов водорода (pH) и окислительно-востановительного потенциала (ОВП) и температуры (Т) водных сред.

Примечание: *в приборе предусмотрена возможность программно переключать каналы на работу с первичными преобразователями прибора АЖК-3101М.*

Прибор обеспечивает цифровую индикацию значений pH, ЭДС и температуры, преобразование их в пропорциональные значения унифицированных выходных сигналов постоянного тока, обмен данными по цифровому интерфейсу RS-485, сигнализацию о выходе измеряемых параметров за пределы заданных значений, а также архивирование и графическое отображение результатов измерений.

Области применения: теплоэнергетика, химическая, нефтехимическая, пищевая и другие отрасли промышленности.

ОСНОВНЫЕ ТЕХНИЧЕСКИЕ ХАРАКТЕРИСТИКИ И ПАРАМЕТРЫ

Количество каналов измерения **2**
Диапазон измерения pH . . . . . 0...14
Диапазон измерения ЭДС . . . . . (-750...+750)мВ
Диапазон измерения температуры анализируемой среды . . . . . (0...100) °С
Тип индикатора . . . . . жидкокристаллический графический
Электродная система (ЭС) . . . . . комбинированный pH-электрод, комбинированный ОВП-электрод
Предел допускаемого значения основной абсолютной погрешности:
- при измерении pH в комплекте с ЭС . . . . . ± 0,05 pH
- при измерении ОВП . . . . . ±2 мВ
- при измерении температуры . . . . . ±0,5°С

Линия связи между ПП и ИП трехпроводная, сечение провода. . не менее 0,35 мм²
Длина линии связи . . . . . не более 300 м
Параметры выходных сигналов:
- два аналоговых, программируемых . . . . . (0...5), (0...20) или (4...20) мА
- один цифровой . . . . . RS-485, протокол обмена ModBus RTU
- два дискретных . . . . . переключающий «сухой контакт», 240 В, 3 А

Область задания уставок по pH и температуре . . . . . во всём диапазоне измерения
Емкость архива (количество записей пар значений pH и температуры) . **15872** точки
Время архивирования . . . . . от 4,4 ч до 55 сут
Интервал записи в архив . . . . . программируемый от 1 с до 5 мин
Напряжение питания . . . . . ~ (100...240) В, (50...60) Гц
Потребляемая мощность . . . . . не более 15 ВА
Климатическое исполнение:
- ПП . . . . . УХЛ 4
- ИП . . . . . УХЛ 4.2*, но при температуре (5...50) °С

Защита от воздействия пыли и воды
- ПП . . . . . IP65 по ГОСТ 14254
- ИП по передней панели . . . . . IP54 по ГОСТ 14254

Устойчивость к механическим воздействиям:

- ПП ..... V2 по ГОСТ 12997
- ИП ..... N2 по ГОСТ 12997

Материал корпуса ПП:

- тип Д,И ..... дюралюминий
- тип Н ..... сталь 12Х18Н10Т

Материал корпуса ИП ..... дюралюминий

Масса:

- ПП ..... не более 2 кг
- ИП ..... не более 1 кг

СХЕМА ВНЕШНИХ СОЕДИНЕНИЙ

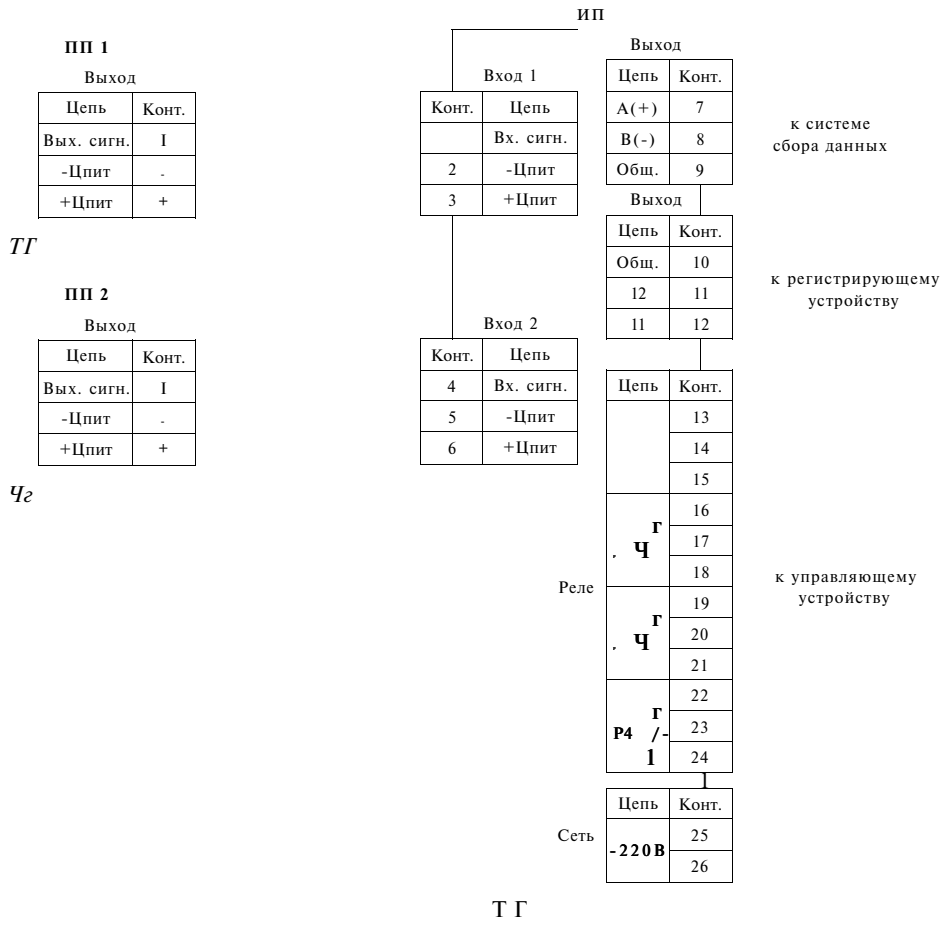

Рисунок 1 - Подключение первичных преобразователей к измерительному прибору

ГАБАРИТНЫЕ И МОНТАЖНЫЕ РАЗМЕРЫ

Габаритные и монтажные размеры первичного преобразователя приведены в описании на pH-4101

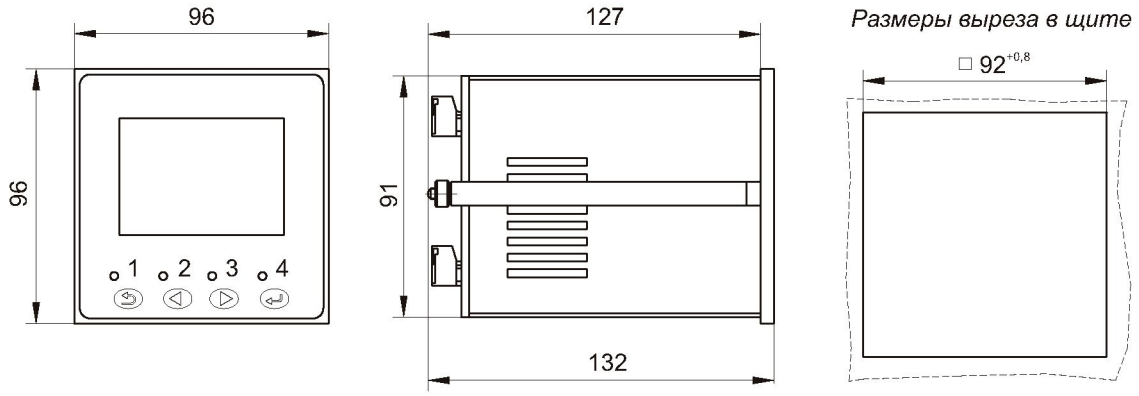

Рисунок 2 - Измерительный прибор

ШИФР ЗАКАЗА

pH-41x. x

Варианты исполнения корпусов ПП:

Д	корпус выполнен из алюминиевого сплава, покрытие порошковое
Н	корпус выполнен из стали 12Х18Н10Т
И	корпус выполнен из алюминиевого сплава с прозрачным окном для индикации

01	pH-трансмиттер, выходной сигнал **(4...20)** мА
10	pH-метр с удалённым ПП, градуировка в ИП
21	pH-метр с удалённым ПП, градуировка в ПП
22	двухканальный pH-метр с двумя удалёнными ПП
31	pH-метр для работы с комбинированным электродом, кабель до четырёх метров

По вопросам продаж и поддержки обращайтесь:
Волгоград (844)278-03-48, Воронеж (473)204-51-73, Екатеринбург (343)384-55-89
Казань (843)206-01-48, Краснодар (861)203-40-90, Красноярск (391)204-63-61, Москва (495)268-04-70
Нижний Новгород (831)429-08-12, Новосибирск (383)227-86-73, Ростов-на-Дону (863)308-18-15
Самара (846)206-03-16, Санкт-Петербург (812)309-46-40, Саратов (845)249-38-78
Уфа (347)229-48-12, Астана +7(77172)727-132
Единый адрес: avk@nt-rt.ru Веб-сайт: avtomatika.nt-rt.ru